939.002.002

Перв. примен.

Справ. N

Подп. и дата

Инв. N дубл.

Взам. инв. N

Подп. и дата

Инв. N подл.

Ra 6.3 (√)

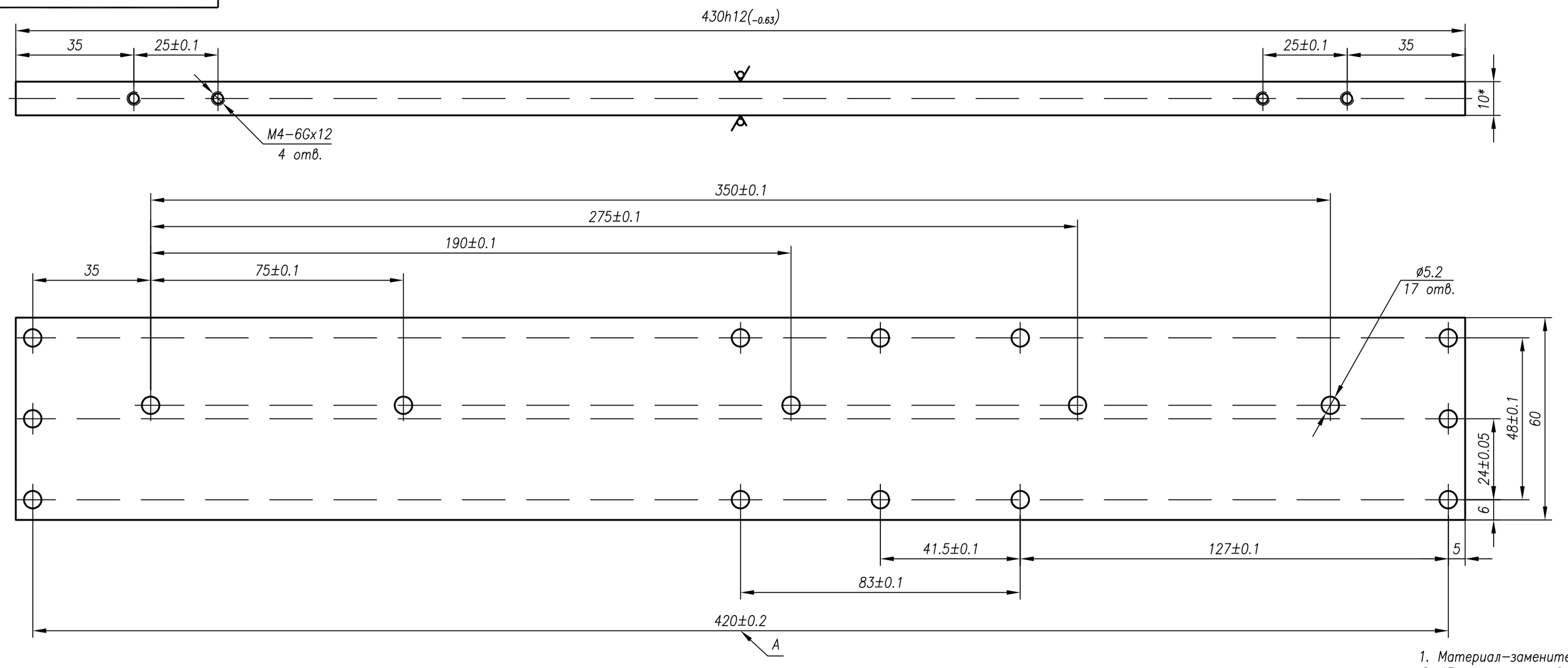

1. Материал-заменитель: Сплав АМг3, АМг6, Д16 ГОСТ 4784-74.
2. *Размер для справок.
3. Повторяемость размера А в партиях деталей = 0,05 мм.
4. Остальные ТТ по ОСТ4 ГО.070.014.

					939.002.002			
Изм.	Лист	N докум.	Подп.	Дата	Кронштейн Х	Лит.	Масса	Масштаб
Разраб.								1:1
Пров.								
Т.контр.						Лист	Листов 1	
Н.контр.					Лист АМг3 10,0 ГОСТ 21631-76			
Утв.								

Копировал

Формат А3