939.003.006

Перв. примен.

Справ. N

Подп. и дата

Инв. N дубл.

Взам. инв. N

Подп. и дата

Инв. N подл.

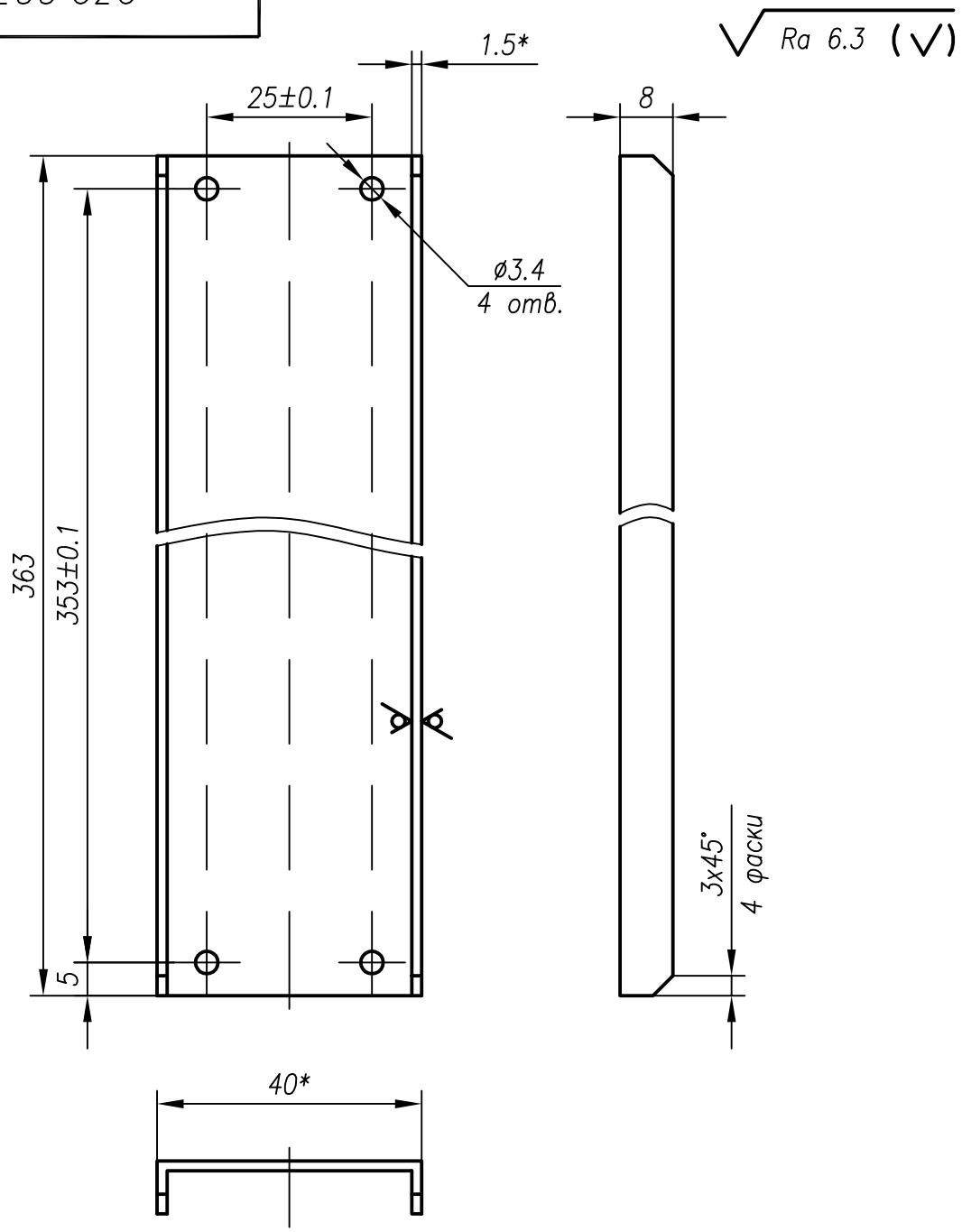

1. Материал–заменитель: труба АД00 40х20х1.5 ТУ 1–9–194–72.
2. *Размеры для справок.
3. Остальные ТТ по ОСТ4 ГО.070.014.

					939.003.006		
Изм.	Лист	N докум.	Подп.	Дата	Канал Y	Лит.	Масса	Масштаб
Разраб.							X	1:1
Пров.								
Т.контр.						Лист	Листов 1	
Н.контр.					Труба прямоугольная 40х20х1.5 АД31 Н ТУ 1–9–717–81		
Утв.							

Копировал

Формат А4